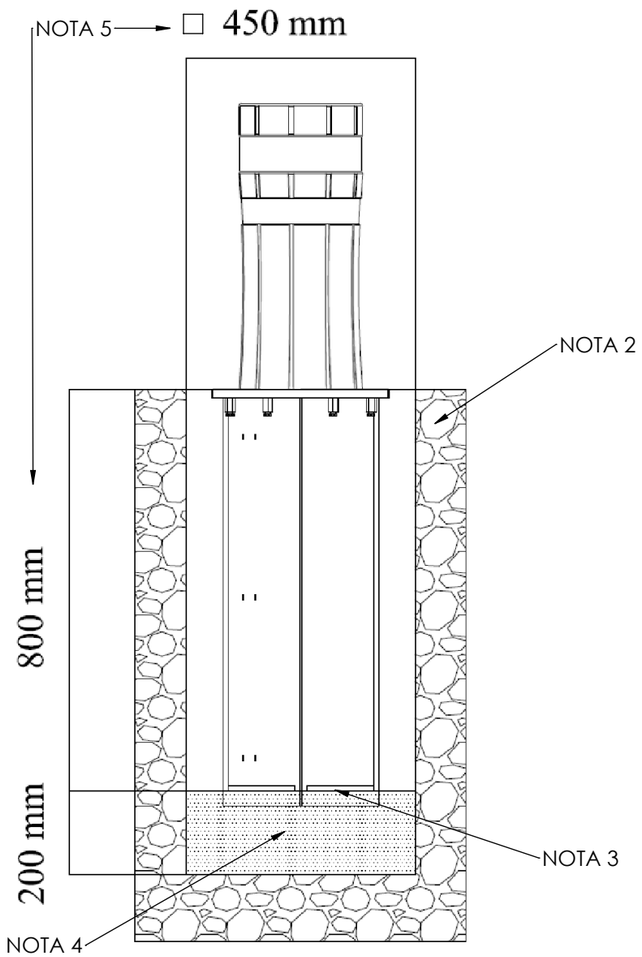

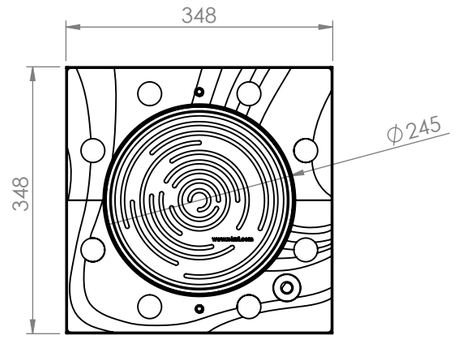

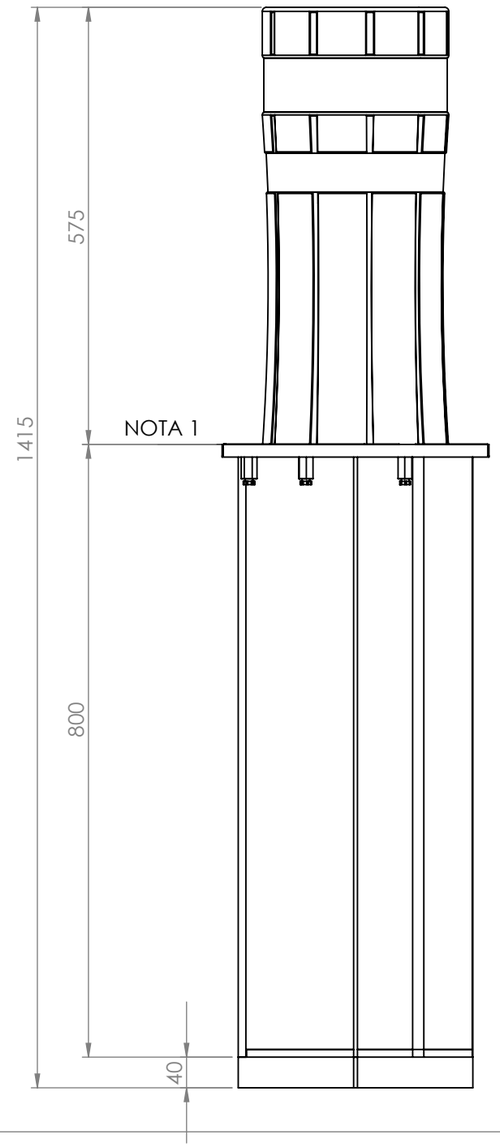

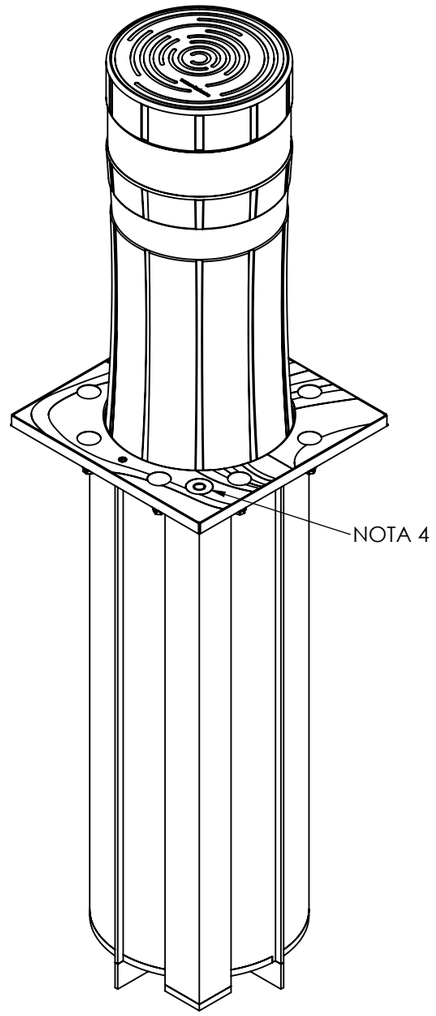

NOTA 1	-Linia de terra. -Línea de tierra. -Surface du sol. -Land line.
NOTA 2	-Es recomana l'ús d'un formigó que com a mínim tingui una resistència tipus la del R-150*. -Se recomienda el uso de un hormigón que como mínimo tenga una resistencia tipo la del R-150*. -Nous conseillons l'utilisation d'un béton de résistance minimum R-150*. -We suggest to use a minimum resistance concrete like R-150*
NOTA 3	-Forats de drenatge. -Agujeros de drenaje -Drainage holes. -Untrous de drainage.
NOTA 4	-Grava solta, per facilitar el drenatge. -Grava suelta, para facilitar el drenaje. -Drainage gravel. -Gravier de drainage.
NOTA 5	-Dimensions mínimes aconsellades. -Dimensiones mínimas aconsejadas. -Dimensions minimums conseillées. -Minimum recommended dimensions.
NOTA 6	- Veure ficha d'instalació DOC-PIL-01-16. - Ver ficha de instalación DOC-PIL-01-16. - Voir fiche d' installation DOC-PIL-01-16. - See installation sheet DOC-PIL-01-16.

"* Usar d'acord amb les recomanacions del fabricant i del distribuïdor, respectant les instruccions d'ús i extremant les mesures de seguretat. Sabacaucho no serà responsable de l'elecció del producte i dels desperfectes i perjudicis que pogués causar."
"* Utilícese de acuerdo con las recomendaciones del fabricante y del distribuidor, respetando las instrucciones de uso y extremando las medidas de seguridad. Sabacaucho no será responsable de la elección del producto y de los daños y perjuicios que pudiera causar."
"*Utilisez conformément aux recommandations du fabricant et le distributeur, en conformité avec les instructions et prendre des mesures de sécurité extrêmes. Sabacaucho n'est pas responsable du choix du produit et les dégâts qu'il peut causer."
"*Use in accordance with the recommendations of the manufacturer and the distributor, in compliance with instructions and taking extreme security measures. Sabacaucho is not responsible of the product's choice and the damage it may cause."

INDICA.	MODIFICACION	FECHA	DIBUJADO	VERIFICADO

La información contenida en este documento es confidencial y privada. Si usted no es la persona a quién iba destinada esta información, por favor, contacte inmediatamente con el remitente. Cualquier copia o uso no autorizado de este documento queda prohibido.

Este documento es solo de carácter informativo, para comprobar revisión y versión vigente consultar registro informático.

sabacaucho
C/Maresme,1
Pol. Ind. Plá De La Bruguera
E-08211 Castellar del Vallès
BARCELONA-SPAIN
+34 937 143 900

	NOMBRE	FIRMA	FECHA			CANTIDAD
DIB.	Marc C.		11/06/14			UD
REV.	Marc C.		11/06/14			
APROB.	Jose Luis C.		11/06/14			

PILONA RETRÀCTIL SEMIAUTOMÀTICA D245 H575

TOLERÁNCIAS NO INDICADAS SEGÚN **NORMA ISO 286** PARA METALES Y**NORMA ISO 3302 P1ª** PARA MOLDEADO DE ELASTÓMEROS.

MATERIAL: X-last

A-P-RETM245AE575

A0

VERSIÓN

REFERENCIA CLIENTE: **XXXXXX**

TODAS LAS UNIDADES ESTAN EN SISTEMA METRICO INTERNACIONAL (SI). / ALL UNITS ARE INTERNATIONAL METRIC SYSTEM (SI).